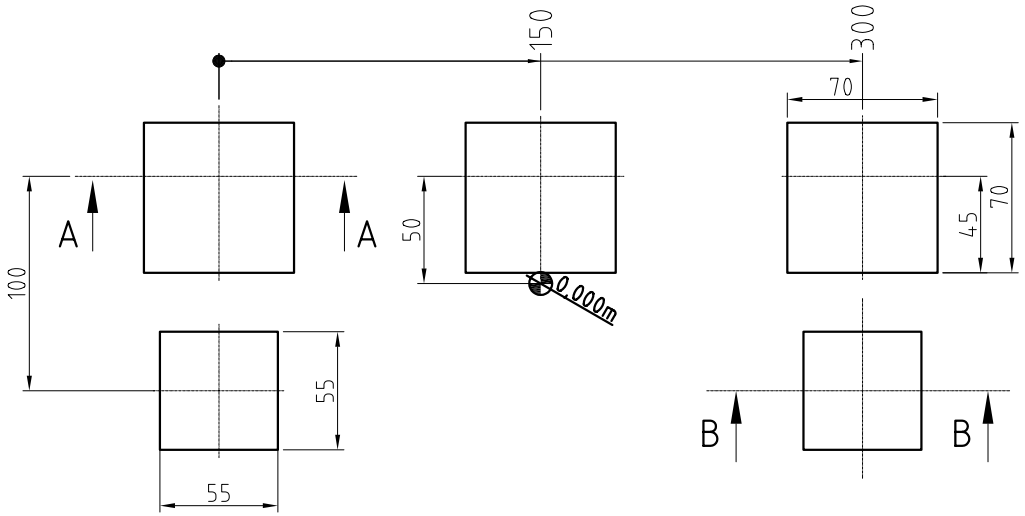

Schnitt A-A

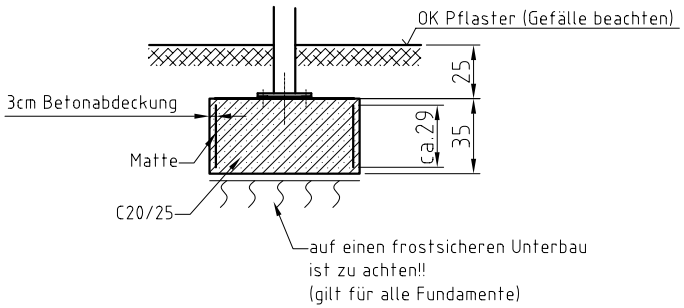

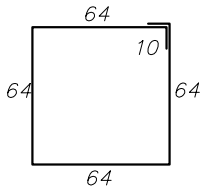

Matte Q188A - 276x29 (3 Stück)

Schnitt B-B

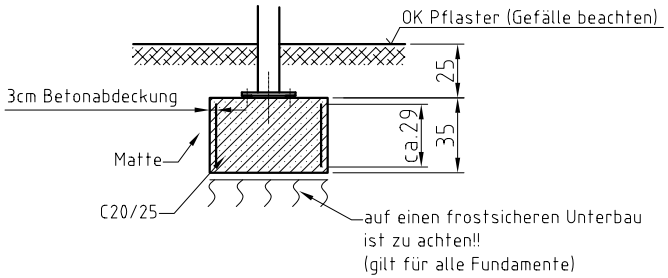

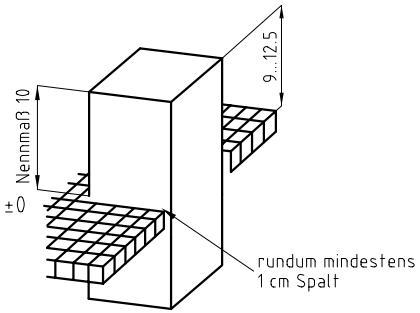

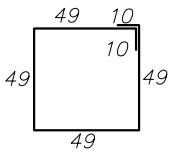

Matte Q188A - 216x29 (2 Stück)

Gründung gilt für folgende Bodenbeschaffenheit:
Schluff gering plastisch Wichte = 17,5 kN/m³, Wichte unter Auftrieb = 9,5 kN/m³, Bodengruppe **HZ**, Reibungswinkel =28°, Kohäsion = 10 kN/m² oder besser.

Beachte!
Im Falle einer Abweichung der Baugrundverhältnisse von den Annahmewerten zur Berechnung, ist der Auftraggeber bzw. der Tragwerksplaner in Kenntnis zu setzen.

Achtung!
Bei Gefälle im Baubereich Rücksprache mit Fa. MHB GmbH notwendig!!

Maßangaben in cm

(Verwendungsbereich)				(Zul. Abw.)		(Oberfl.)	Maßstab 1:25	(Gewicht)
							(Werkstoff, Halbzeug) (Rohteil-Nr) (Modell- oder Gesenk-Nr)	
					Datum	Name	Fundamentplan Favorit 2 - Feld	
				Bearb.				
				Gepr.	18.10.07	C. Parthe		
				Norm				
				MHB GmbH Fürstenwalde			Fund-2F-1500-SW1000	Blatt
1	Ang. aktualisiert	03.02.10	Sch					Blätter
Zust	Änderung	Datum	Name	Ursprung Fund-2F-1500-1000.dwg			Ersatz für:	Ersatz durch: